RUOTE PER CATENA A CERNIERA

Ruote per catena a cerniera tabletop

P. 1” 1/2 secondo DIN 8153

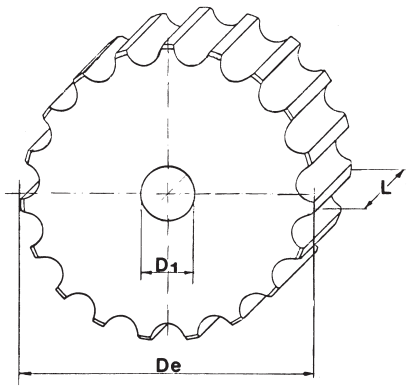

MATERIALE: FE 50

Z	d_e	D1	L
13	78.98	15	43.5
15	93.67	15	43.5
17	105.47	20	43.5
19	117.34	20	43.5
21	129.26	20	43.5
23	141.22	20	43.5
25	153.21	20	43.5
27	165.20	20	43.5
29	177.24	20	43.5
31	189.28	20	43.5